PRODUKTBESCHREIBUNG

RSS410

RAUPENMOBILE GROBSIEBANLAGE

Aufgabetrichter	4,5 m³
Siebfläche	3,0 x 1,2 m
Gewicht	15,6 t

Rockster Austria International GmbH | Matzelsdorf 72, 4212 Neumarkt i.M., Austria
Tel.: +43 720 70 1212 | office@rockster.at | **www.rockster.at**

ROCKSTER®

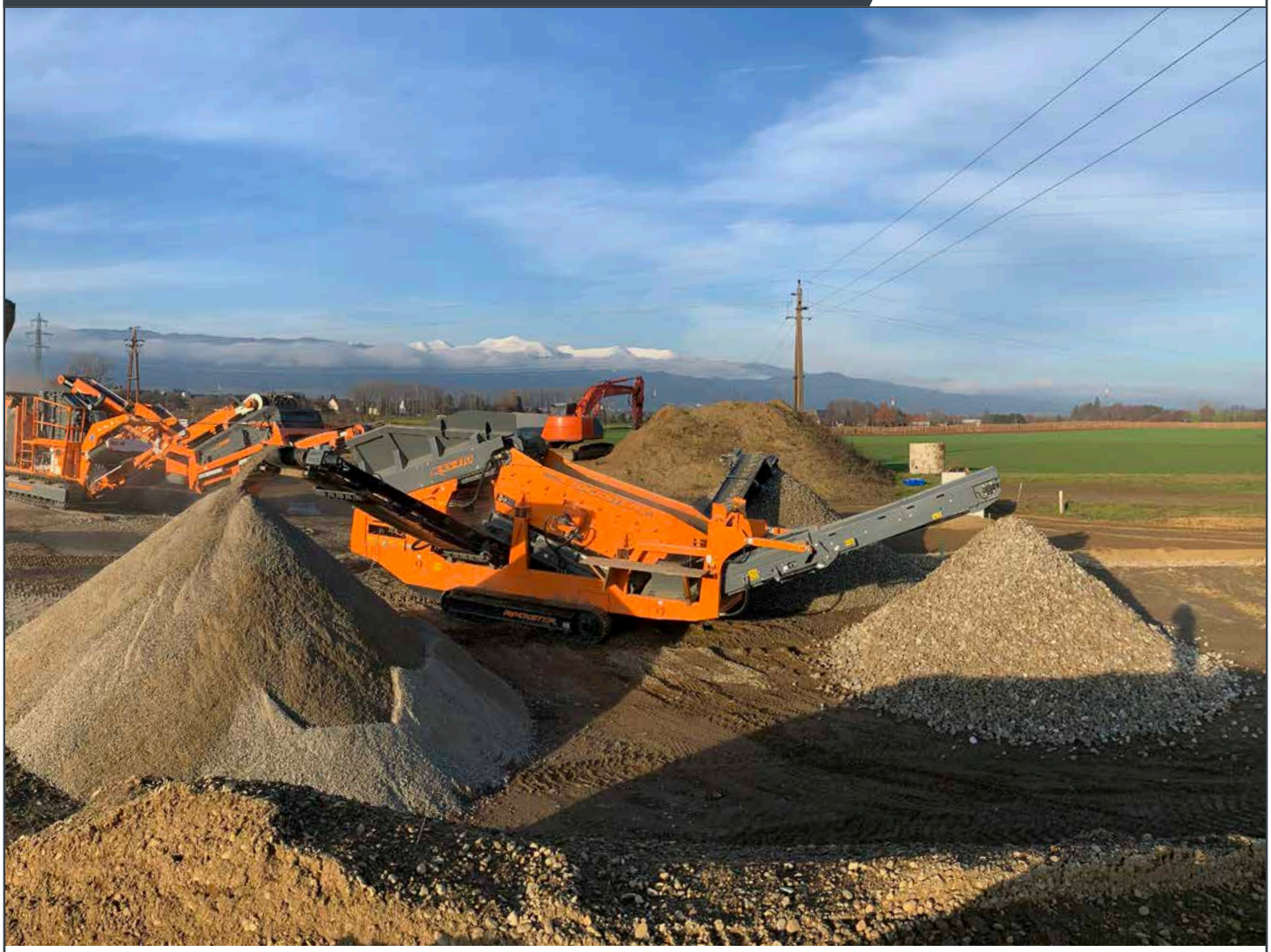

RAUPENMOBILE GROBSIEBANLAGE

RSS410

HOCHEFFIZIENT.
ROBUST.
MAXIMALE LEISTUNG.

Rockster Austria International GmbH | Matzelsdorf 72, 4212 Neumarkt i.M., Austria
Tel.: +43 720 70 1212 | office@rockster.at | **www.rockster.at**

ROCKSTER®

EINSATZBEREICHE

RSS410

3 genaue Endfraktionen

ENTWORFEN FÜR EINE VIELZAHL VON ANWENDUNGEN & HÖCHSTE DURCHSATZLEISTUNGEN

Die Grobsiebanlage RSS410 kann zur Trennung von Bauschutt, Asphalt, Beton, Ziegel, Kohle, Metall, Mutterboden, Kompost und Naturstein eingesetzt werden.

CHARAKTERISTIKEN & VORTEILE

- Kurze Rüstzeit
- Einfache Bedienung
- Geringe Aufgabehöhe
- Robuste Stahlkonstruktion
- Klappbarer Bunkereingang für direkte Brecherbeschickung
- Optimale Transportabmessungen
- Siebbox hydraulisch anhebbar für einfachen Siebbelagswechsel
- Hydraulisch klappbare Austragsbänder
- Einfacher Zugang zum Motorraum

ANWENDUNGSMÖGLICHKEITEN

- als Einzelmaschine zur Erstellung von 3 Endfraktionen
- als Vorsiebanlage vor dem Brecher zur Erstellung von 2 zusätzlichen definierten Fraktionen, die Separation von Feinteilen dient als Verschleißschutz und erhöht die Brecherleistung
- als Nachsiebeinheit nach dem Brecher zur Aufteilung des Brecherproduktes in 3 Endfraktionen

Rockster Austria International GmbH | Matzelsdorf 72, 4212 Neumarkt i.M., Austria
Tel.: +43 720 70 1212 | office@rockster.at | **www.rockster.at**

ROCKSTER®

TECHNISCHE DETAILS

RSS410

LEISTUNG	
Max. Aufgabegröße:	400 mm
Durchsatzleistung:	bis zu 250 t/h

AUFGABETRICHTER	
Breite:	1,90 m
Länge:	3,55
Max. Volumen:	4,5 m^3

SIEBFLÄCHE	(beide Decks)
Länge:	3,00 m
Breite:	1,20 m
Winkel:	15° fixed
Siebdecks:	nach Kundenwunsch

AUFGABEBAND	
Breite:	1050 mm
Typ:	Bandaufgeber
Geschwindigkeit:	variabel

FEINKORN	
Breite:	650 mm
Abwurfhöhe:	~ 3,10 m
Geschwindigkeit:	variabel

MITTLERE KÖRNUNG	
Breite:	650 mm
Abwurfhöhe:	~ 2,80 m
Geschwindigkeit:	variabel

ÜBERKORNBAND	
Breite:	900 mm
Abwurfhöhe:	~3,10 m
Geschwindigkeit:	variabel

SAMMELBAND	
Breite:	1050 mm
Geschwindigkeit:	konstant

RAUPENFAHRWERK	
Breite:	300 mm
Geschwindigkeit:	1 km/h

ANTRIEB	
STAGE IIIA	T.Deutz - 49kW oder JCB444 DieselMax - 63kW
STAGE V	T.Deutz - 2.9L4 - 50kW
Dieseltank:	260L
Hydrauliktank:	375L

OPTIONEN

- **Oberes Deck: Maschensieb, Plattenrost, Fingersieb, Lochblech**
- **Funkfernbedienung**
- **Plattenbandaufgeber**

ABMESSUNGEN

RSS410

Arbeitsabmessungen

Länge:	11,54 m
Breite:	11,25 m
Höhe:	3,70 m

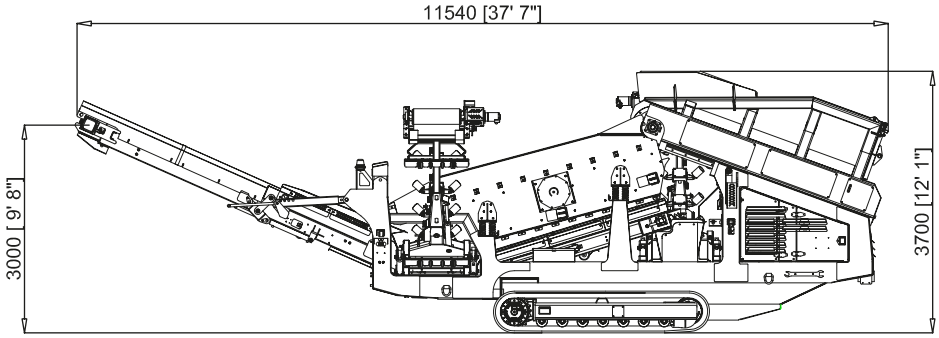

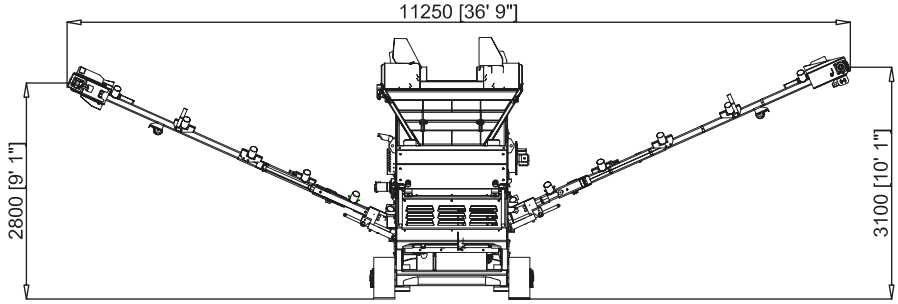

Transportabmessungen

Länge:	9,90 m
Breite:	2,35 m
Höhe:	3,10 m
Gewicht:	15,6 t

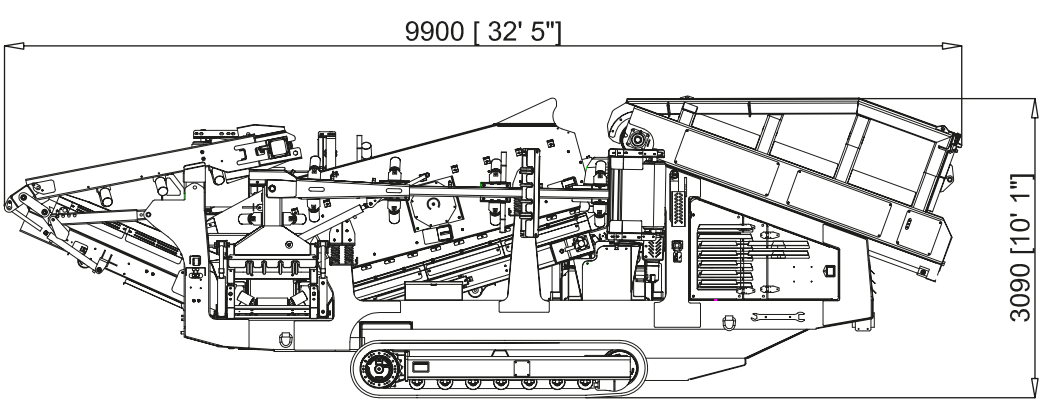

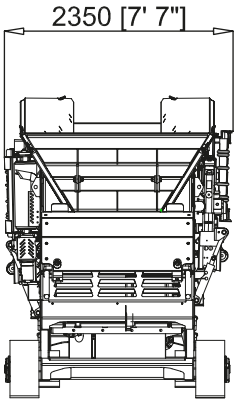

ALLGEMEINE INFORMATIONEN

Rockster Austria International GmbH ist ein österreichischer Hersteller mit langjähriger Erfahrung und umfassendem Know-How in der Aufbereitungs- und Recyclingindustrie. Das Produktangebot fokussiert sich auf raupenmobile Prallund Backenbrecher, Siebanlagen sowie Aufgabe- und Haldenbänder.
„Unsere Anlagen werden für rentables Recycling und effiziente Aufbereitung von Asphalt, Beton und Bauschutt, sowie für die effektive Verarbeitung von Naturstein eingesetzt. Mit Innovationen, wie dem originalen DUPLEX-System oder dem doppelfunktionalen Rückführ-/ Haldenband, demonstrieren wir wiederholt unseren fortschrittlichen Ansatz zur Verbesserung und Entwicklung effizienterer Recycling- und Aufbereitungsmethoden.

Rockster-Maschinen werden weltweit in mehr als 50 Länder verkauft. Unser Vertriebspartnernetzwerk garantiert das ideale Paket aus Produkt und Service vor Ort, um den täglichen Erfolg unseren Kunden zu unterstützen und zu sichern.

Rockster Austria International GmbH | Matzelsdorf 72, 4212 Neumarkt i.M., Austria
Tel.: +43 720 70 1212 | office@rockster.at | **www.rockster.at**

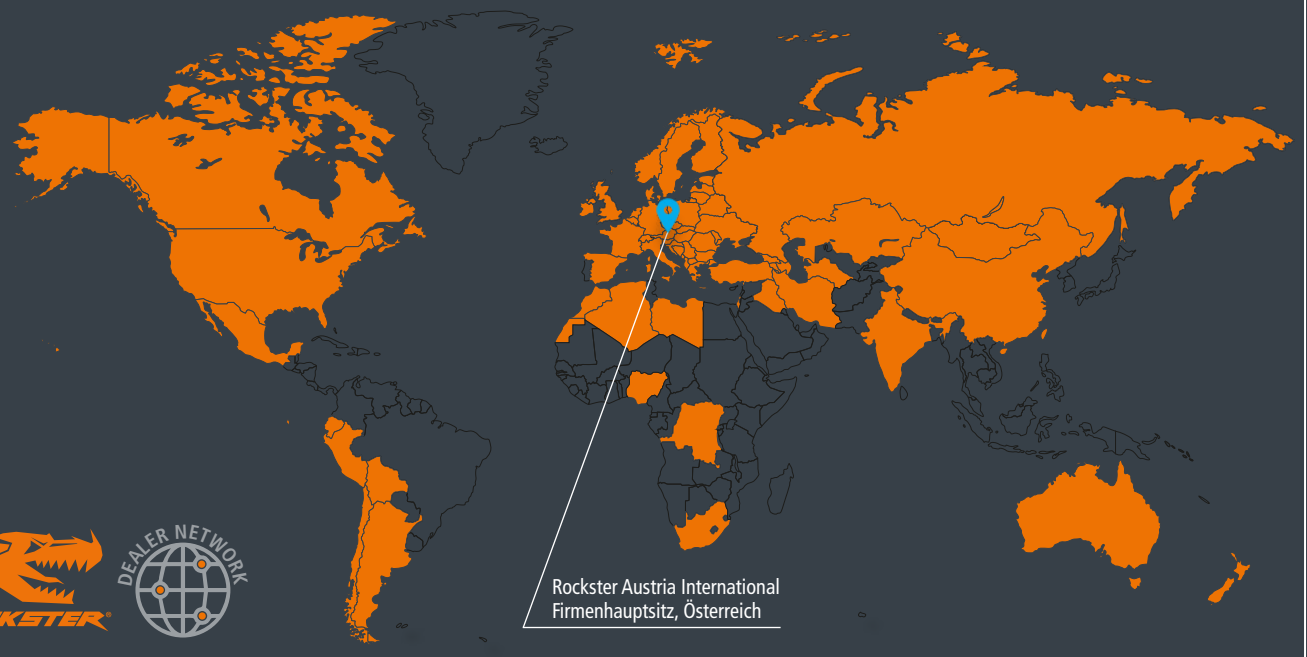

WELTWEIT IN MEHR ALS 50 LÄNDER VERKAUFT.

KOMPETENZ.
FORTSCHRITT.
PARTNERSCHAFT.

Rockster Austria International GmbH | Matzelsdorf 72, 4212 Neumarkt i.M., Austria
Tel.: +43 720 70 1212 | office@rockster.at | **www.rockster.at**

Ferner behalten wir uns vor, jederzeit Angaben und Inhalte zu ändern.

06/2023